LED 燈 具

崁　燈(AR111)

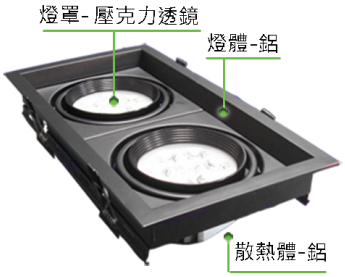

聚光型

可選配調光功能／感應功能

產品型號	適用電壓	演色性 (Ra)	色溫	流明 (lm)	消耗功率	顏色	外觀尺寸 (mm)	開孔尺寸 (mm)
YS-207BIW57	AC 100~240V 50/60Hz	>90	5700K	665 x 2	7W x 2	亮白	L247xW138xH55	230x125
YS-207BIW30	AC 100~240V 50/60Hz	>90	3000K	630 x 2	7W x 2	亮白	L247xW138xH55	230x125
YS-207BIB57	AC 100~240V 50/60Hz	>90	5700K	665 x 2	7W x 2	炫黑	L247xW138xH55	230x125
YS-207BIB30	AC 100~240V 50/60Hz	>90	3000K	630 x 2	7W x 2	炫黑	L247xW138xH55	230x125

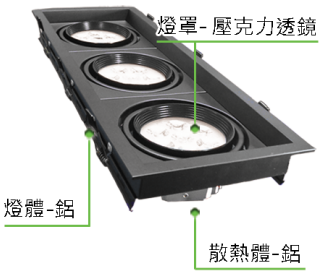

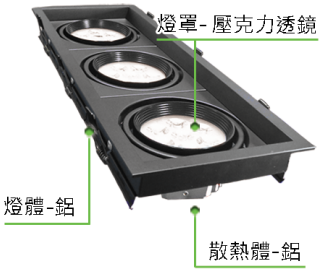

聚光型

可選配調光功能／感應功能

產品型號	適用電壓	演色性 (Ra)	色溫	流明 (lm)	消耗功率	顏色	外觀尺寸 (mm)	開孔尺寸 (mm)
YS-307BIW57	AC 100~240V 50/60Hz	>90	5700K	665 x 3	7W x 3	亮白	L358xW138xH60	340x125
YS-307BIW30	AC 100~240V 50/60Hz	>90	3000K	630 x 3	7W x 3	亮白	L358xW138xH60	340x125
YS-307BIB57	AC 100~240V 50/60Hz	>90	5700K	665 x 3	7W x 3	炫黑	L358xW138xH60	340x125
YS-307BIB30	AC 100~240V 50/60Hz	>90	3000K	630 x 3	7W x 3	炫黑	L358xW138xH60	340x125

LED 燈 具

崁　燈(AR111)

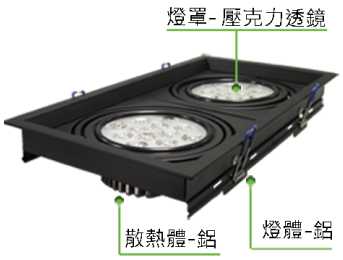

聚光型

可選配調光功能／感應功能

產品型號	適用電壓	演色性 (Ra)	色溫	流明 (lm)	消耗功率	顏色	外觀尺寸 (mm)	開孔尺寸 (mm)
YS-212BIW57	AC 100~240V 50/60Hz	>90	5700K	1140 x 2	12W x 2	亮白	L330xW175xH55	310x165
YS-212BIW30	AC 100~240V 50/60Hz	>90	3000K	1080 x 2	12W x 2	亮白	L330xW175xH55	310x165
YS-212BIB57	AC 100~240V 50/60Hz	>90	5700K	1140 x 2	12W x 2	炫黑	L330xW175xH55	310x165
YS-212BIB30	AC 100~240V 50/60Hz	>90	3000K	1080 x 2	12W x 2	炫黑	L330xW175xH55	310x165

聚光型

可選配調光功能／感應功能

產品型號	適用電壓	演色性 (Ra)	色溫	流明 (lm)	消耗功率	顏色	外觀尺寸 (mm)	開孔尺寸 (mm)
YS-312BIW57	AC 100~240V 50/60Hz	>90	5700K	1140 x 3	12W x 3	亮白	L480xW175xH60	460x165
YS-312BIW30	AC 100~240V 50/60Hz	>90	3000K	1080 x 3	12W x 3	亮白	L480xW175xH60	460x165
YS-312BIB57	AC 100~240V 50/60Hz	>90	5700K	1140 x 3	12W x 3	炫黑	L480xW175xH60	460x165
YS-312BIB30	AC 100~240V 50/60Hz	>90	3000K	1080 x 3	12W x 3	炫黑	L480xW175xH60	460x165

LED 燈 具

崁　燈(AR111)

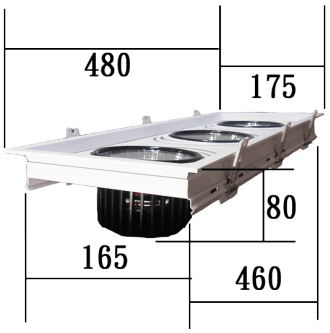

聚光型

可選配調光功能／感應功能

產品型號	適用電壓	演色性 (Ra)	色溫	流明 (lm)	消耗功率	顏色	外觀尺寸 (mm)	開孔尺寸 (mm)
YS-C312BIW57	AC 100~240V 50/60Hz	>85	5700K	1140 x 3	12W x 3	亮白	L480xW175xH80	460x165
YS-C312BIW30	AC 100~240V 50/60Hz	>85	3000K	1080 x 3	12W x 3	亮白	L480xW175xH80	460x165
YS-C312BIB57	AC 100~240V 50/60Hz	>85	5700K	1140 x 3	12W x 3	炫黑	L480xW175xH80	460x165
YS-C312BIB30	AC 100~240V 50/60Hz	>85	3000K	1080 x 3	12W x 3	炫黑	L480xW175xH80	460x165

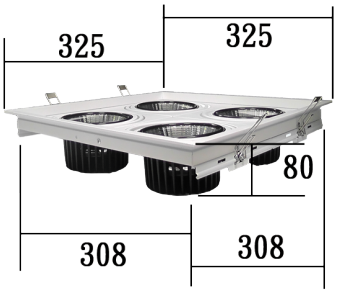

聚光型

可選配調光功能／感應功能

產品型號	適用電壓	演色性 (Ra)	色溫	流明 (lm)	消耗功率	顏色	外觀尺寸 (mm)	開孔尺寸 (mm)
YS-C412BIW57	AC 100~240V 50/60Hz	>85	5700K	1140 x 4	12W x 4	亮白	L325xW325xH80	308x308
YS-C412BIW30	AC 100~240V 50/60Hz	>85	3000K	1080 x 4	12W x 4	亮白	L325xW325xH80	308x308
YS-C412BIB57	AC 100~240V 50/60Hz	>85	5700K	1140 x 4	12W x 4	炫黑	L325xW325xH80	308x308
YS-C412BIB30	AC 100~240V 50/60Hz	>85	3000K	1080 x 4	12W x 4	炫黑	L325xW325xH80	308x308